STUDNIA KANALIZACYJNA Ø 1,0 m Z PIERŚCIENIEM ODCIĄŻAJĄCYM

PRZEKRÓJ A - A

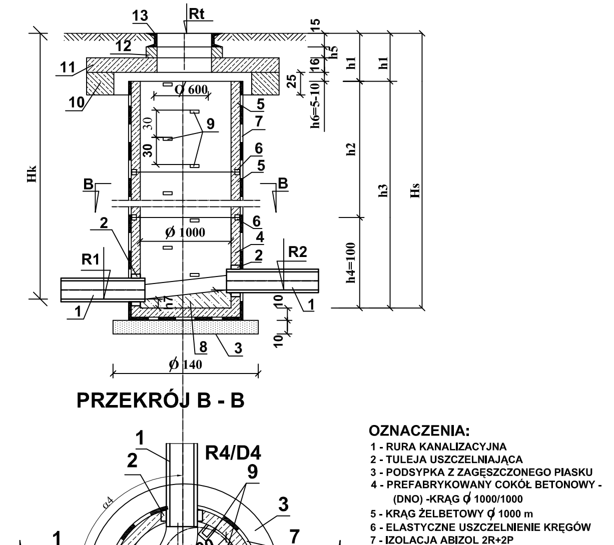

PRZEKRÓJ B - B

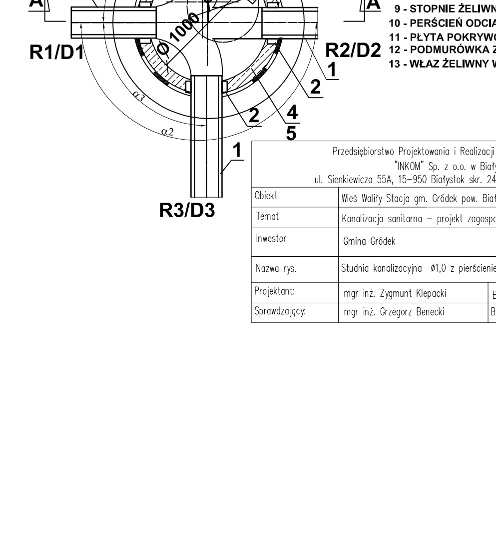

OZNACZENIA:
1 - RURA KANALIZACYJNA
2 - TULEJA USZCZELNIAJĄCA
3 - PODSYPKA Z ZAGĘSZCZONEGO PIASKU
4 - PREFABRYKOWANY COKÓŁ BETONOWY - (DNO) -KRĄG Ø 1000/1000
5 - KRĄG ŻELBETOWY Ø 1000 m
6 - ELASTYCZNE USZCZELNIENIE KRĘGÓW
7 - IZOLACJA ABIZOL 2R+2P
8 - BETON KINETY B-10
9 - STOPNIE ŻELIWNE WMONTOWANE
10 - PIERŚCIEŃ ODCIĄŻAJĄCY
11 - PŁYTA POKRYWOWA
12 - PODMUROWKA Z CEGŁY KANALIZACYJNEJ
13 - WŁAZ ŻELIWNY WG ZESTAWIENIA D400

Przedsiębiorstwo Projektowania i Realizacji Inwestycji Komunalnych "INKOM" Sp. z o.o. w Białymstoku ul. Sienkiewicza 55A, 15-950 Białystok skr. 247 tel./fax (085) 675 35 93			
Obiekt	Wieś Wólka Stacja gm. Gródek pow. Białostocki		NR RYS. 3/11
Temat	Kanalizacja sanitarna - projekt zagospodarowania terenu		SKALA
Inwestor	Gmina Gródek		BRANŻA sanitarna
Nazwa rys.	Studnia kanalizacyjna Ø1,0 z pierścieniem odciążającym		
Projektant:	mgr inż. Zygmunt Klepacki	BŁ/136/77	10.10.2008
Sprawdzający:	mgr inż. Grzegorz Benecki	BŁ/88/02	

SZCZEGÓŁ WYKONANIA PRZEPADU DO STUDNI BETONOWEJ

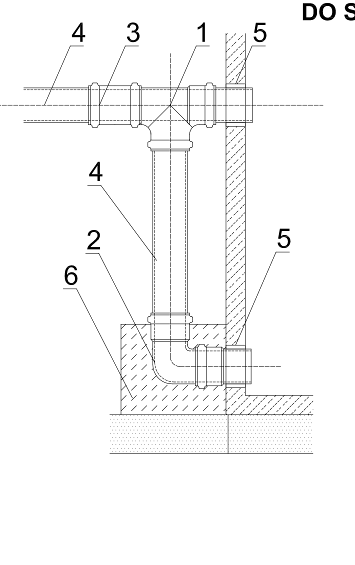

Tabela wymiarów

NUMER STUDZIENKI	ŚREDNICA KANAŁU	RZĘDNA WLOTU KANAŁU GÓRNEGO	RZĘDNA WLOTU KANAŁU DOLNEGO	RÓŻNICA WYSOKOŚCI
51	0,20	153,71	152,88	0,83
79	0,20	148,39	149,37	0,98
25	0,16	146,80	147,76	0,96
32	0,16	147,30	148,51	1,21
34	0,16	147,59	148,85	1,26
46	0,16	151,00	152,17	1,17
47	0,16	151,08	152,71	1,63
56	0,16	148,80	149,39	0,59
56	0,16	148,80	149,56	0,76
60	0,16	151,20	151,81	0,61
61	0,16	151,23	151,78	0,55
62	0,16	151,27	151,87	0,60
69	0,16	150,69	151,55	0,86
81	0,16	148,56	149,22	0,66

Oznaczenia:
1. Trójnik równoprzelotowy PVC 90°
2. Kolano PVC 90°
3. Nasuwka kielichowa
4. Rury kanalizacyjne PCV
5. Tuleja ochronna z uszczelką
6. Beton B-10, 50x50x50cm

zestawienie elementów

NUMER	NAZWA ELEMENTU	ILOŚĆ DN 0,20	ILOŚĆ DN 0,16
1	Trójnik równoprzelotowy	2 szt.	12 szt.
2	Kolano	2 szt.	12 szt.
3	Nasuwka kielichowa	2 szt.	12 szt.
4	Rury kanalizacyjne	1,81 m	10,86 m
5	Tuleja uszczelniająca	2 szt.	12 szt.

Przedsiębiorstwo Projektowania i Realizacji Inwestycji Komunalnych "INKOM" Sp. z o.o. w Białymstoku ul. Sienkiewicza 55A, 15-950 Białystok skr. 247 tel./fax (085) 675 35 93			
Obiekt	Wieś Wólka Stacja gm. Gródek pow. Białostocki		NR RYS. 4/11
Temat	Kanalizacja sanitarna - projekt zagospodarowania terenu		SKALA
Inwestor	Gmina Gródek		BRANŻA sanitarna
Nazwa rys.	Szczegół wykonania przepadu do studni betonowej		
Projektant:	mgr inż. Zygmunt Klepacki	BŁ/136/77	10.10.2008
Sprawdzający:	mgr inż. Grzegorz Benecki	BŁ/88/02	

SZCZEGÓŁ USZCZELNIENIA KANAŁU W STUDNI BETONOWEJ

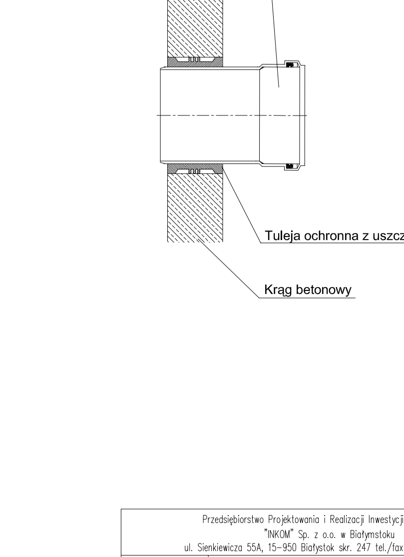

Przedsiębiorstwo Projektowania i Realizacji Inwestycji Komunalnych "INKOM" Sp. z o.o. w Białymstoku ul. Sienkiewicza 55A, 15-950 Białystok skr. 247 tel./fax (085) 675 35 93			
Obiekt	Wieś Wólka Stacja gm. Gródek pow. Białostocki		NR RYS. 5/11
Temat	Kanalizacja sanitarna - projekt zagospodarowania terenu		SKALA
Inwestor	Gmina Gródek		BRANŻA sanitarna
Nazwa rys.	Szczegół uszczelnienia kanału w studni betonowej		
Projektant:	mgr inż. Zygmunt Klepacki	BŁ/136/77	10.10.2008
Sprawdzający:	mgr inż. Grzegorz Benecki	BŁ/88/02	

SZCZEGÓŁ UŁOŻENIA KANAŁU W WYKOPACH

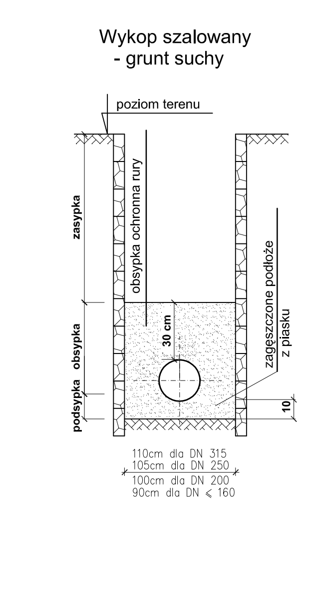

Przedsiębiorstwo Projektowania i Realizacji Inwestycji Komunalnych "INKOM" Sp. z o.o. w Białymstoku ul. Sienkiewicza 55A, 15-950 Białystok skr. 247 tel./fax (085) 675 35 93			
Obiekt	Wieś Wólka Stacja gm. Gródek pow. Białostocki		NR RYS. 6/11
Temat	Kanalizacja sanitarna - projekt zagospodarowania terenu		SKALA
Inwestor	Gmina Gródek		BRANŻA sanitarna
Nazwa rys.	Szczegół ułożenia kanału w wykopach		
Projektant:	mgr inż. Zygmunt Klepacki	BŁ/136/77	10.10.2008
Sprawdzający:	mgr inż. Grzegorz Benecki	BŁ/88/02	

SZCZEGÓŁ ODBUDOWY NAWIERZCHNI BITUMICZNEJ

Przekrój konstrukcyjny

Mechaniczne obcięcie krawędzi istniejącej nawierzchni bitumicznej przed wykonaniem wykopu. Przed wykonaniem nowych warstw nawierzchni bitumicznej krawędź istniejącej nawierzchni posmarować bitumen.

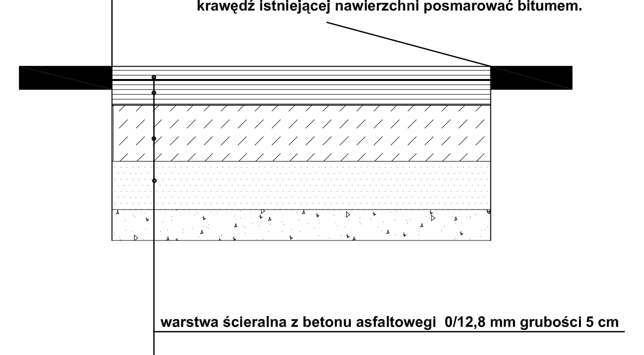

warstwa ścieralna z betonu asfaltowegi 0/12,8 mm grubości 5 cm

warstwa wiążąca z betonu asfaltowego 0/16 mm gr. 6cm

podbudowa betonowa z betonu B-7,5 grubości 20 cm

warstwa odsączająca z piasku grubości 15 cm

zasypanie wykopu po ułożeniu kanału gruntem przepuszczalnym wykonanie i zagęszczenie gruntu warstwami nie większymi niż 25cm wg BN-72/8932-01 Roboty ziemne z zachowaniem wymaganych wskaźników zagęszczenia

Przedsiębiorstwo Projektowania i Realizacji Inwestycji Komunalnych "INKOM" Sp. z o.o. w Białymstoku ul. Sienkiewicza 55A, 15-950 Białystok skr. 247 tel./fax (085) 675 35 93			
Obiekt	Wieś Wólka Stacja gm. Gródek pow. Białostocki		NR RYS. 7/11
Temat	Kanalizacja Sanitarna		SKALA
Inwestor	Gmina Gródek		BRANŻA sanitarna
Nazwa rys.	Szczegół odbudowy nawierzchni bitumicznej		
Projektant:	mgr inż. Zygmunt Klepacki	BŁ/136/77	10.10.2008
Sprawdzający:	mgr inż. Grzegorz Benecki	BŁ/88/02	

SZCZEGÓŁ ZABEZPIECZENIA KABLI ENERGETYCZNYCH I TELEFONICZNYCH DOZIEMNYCH

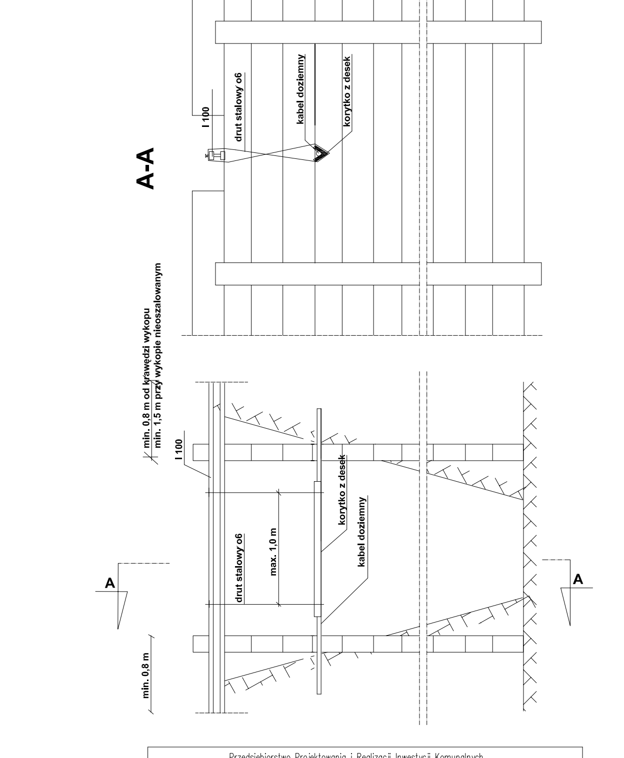

Przedsiębiorstwo Projektowania i Realizacji Inwestycji Komunalnych "INKOM" Sp. z o.o. w Białymstoku ul. Sienkiewicza 55A, 15-950 Białystok skr. 247 tel./fax (085) 675 35 93			
Obiekt	Wieś Wólka Stacja gm. Gródek pow. Białostocki		NR RYS. 8/11
Temat	Kanalizacja sanitarna - projekt zagospodarowania terenu		SKALA
Inwestor	Gmina Gródek		BRANŻA sanitarna
Nazwa rys.	Szczegół zabezpieczenia kabli energetycznych i telefonicznych doziemnych		
Projektant:	mgr inż. Zygmunt Klepacki	BŁ/136/77	10.10.2008
Sprawdzający:	mgr inż. Grzegorz Benecki	BŁ/88/02	

ZABEZPIECZENIE PRZEWODÓW TELEFONICZNYCH I ENERGETYCZNYCH W RURACH PVC

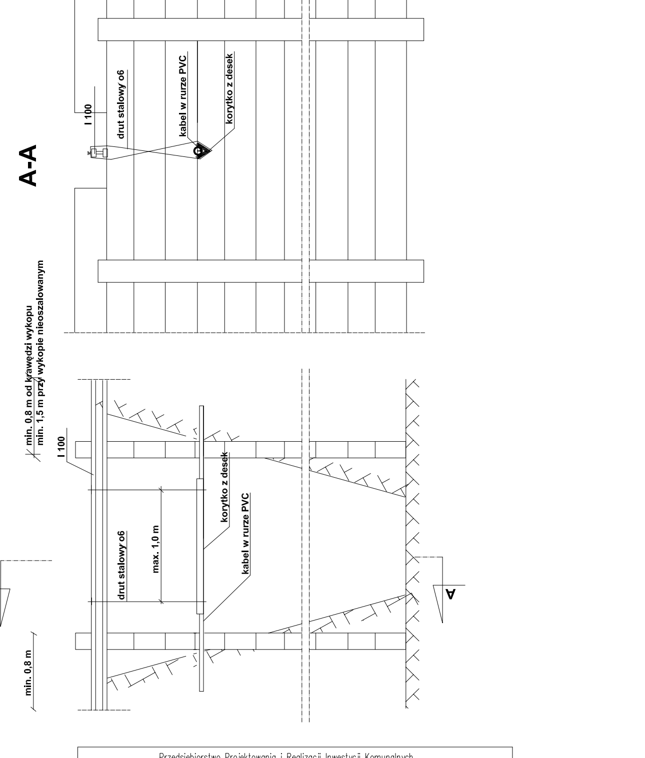

Przedsiębiorstwo Projektowania i Realizacji Inwestycji Komunalnych "INKOM" Sp. z o.o. w Białymstoku ul. Sienkiewicza 55A, 15-950 Białystok skr. 247 tel./fax (085) 675 35 93			
Obiekt	Wieś Wólka Stacja gm. Gródek pow. Białostocki		NR RYS. 9/11
Temat	Kanalizacja sanitarna - projekt zagospodarowania terenu		SKALA
Inwestor	Gmina Gródek		BRANŻA sanitarna
Nazwa rys.	Zabezpieczenie przewodów telefonicznych i energetycznych w rurach PVC		
Projektant:	mgr inż. Zygmunt Klepacki	BŁ/136/77	10.10.2008
Sprawdzający:	mgr inż. Grzegorz Benecki	BŁ/88/02	

SZCZEGÓŁ ZABEZPIECZENIA PRZEWODÓW GAZOWYCH,WODOCIĄGOWYCH I KANALIZACYJNYCH

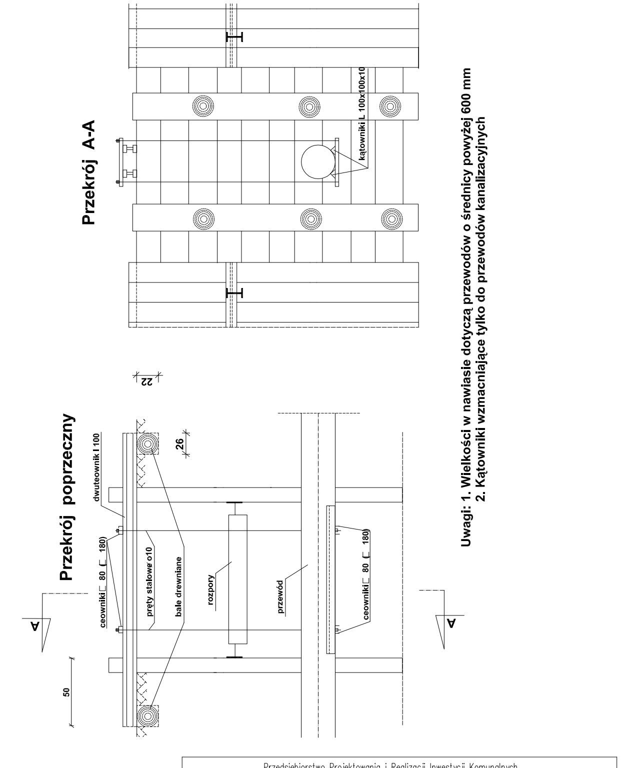

Uwagi: 1. Wielkości w nawiasie dotyczą przewodów o średnicy powyżej 600 mm
2. Kątowniki wzmacniające tylko do przewodów kanalizacyjnych

Przedsiębiorstwo Projektowania i Realizacji Inwestycji Komunalnych "INKOM" Sp. z o.o. w Białymstoku ul. Sienkiewicza 55A, 15-950 Białystok skr. 247 tel./fax (085) 675 35 93			
Obiekt	Wieś Wólka Stacja gm. Gródek pow. Białostocki		NR RYS. 10/11
Temat	Kanalizacja sanitarna - projekt zagospodarowania terenu		SKALA
Inwestor	Gmina Gródek		BRANŻA sanitarna
Nazwa rys.	Szczegół zabezpieczenia przewodów gazowych,wodociągowych i kanalizacyjnych		
Projektant:	mgr inż. Zygmunt Klepacki	BŁ/136/77	10.10.2008
Sprawdzający:	mgr inż. Grzegorz Benecki	BŁ/88/02	

SZCZEGÓŁ ZABEZPIECZENIA KABLI TELEFONICZNYCH

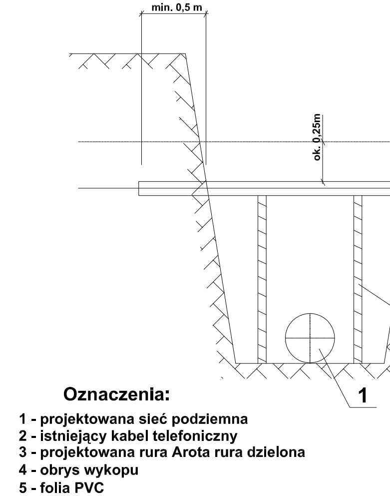

Oznaczenia:
1 - projektowana sieć podziemna
2 - istniejący kabel telefoniczny
3 - projektowana rura Arota rura dzielona
4 - obrys wykopu
5 - folia PVC
6 - podpory drewniane stosowane w rozstawie co 1 m

Kolejność wykonywania prac:
1 - uzgodnić termin założenia złącza z TP S.A.
2 - odkopać ręcznie istniejący kabel pod nadzorem TP S.A.
3 - założyć przepust z rury dzielonej Arota i uszczelnić końce rury pakułami i olkitem. Zgłosić wykonanie zabezpieczenia do odbioru w TP S.A.
4 - wykonać wykop docelowy
5 - w przypadku dużej szerokości wykopu zastosować podpory drewniane
6 - przy zasypywaniu wykopu nad przepustem ułożyć folię - dla kabla telefonicznego koloru pomarańczowego

Przedsiębiorstwo Projektowania i Realizacji Inwestycji Komunalnych "INKOM" Sp. z o.o. w Białymstoku ul. Sienkiewicza 55A, 15-950 Białystok skr. 247 tel./fax (085) 675 35 93			
Obiekt	Wieś Wólka Stacja gm. Gródek pow. Białostocki		NR RYS. 11/11
Temat	Kanalizacja sanitarna - projekt zagospodarowania terenu		SKALA
Inwestor	Gmina Gródek		BRANŻA sanitarna
Nazwa rys.	Szczegół zabezpieczenia kabli telefonicznych		
Projektant:	mgr inż. Zygmunt Klepacki	BŁ/136/77	10.10.2008
Sprawdzający:	mgr inż. Grzegorz Benecki	BŁ/88/02	